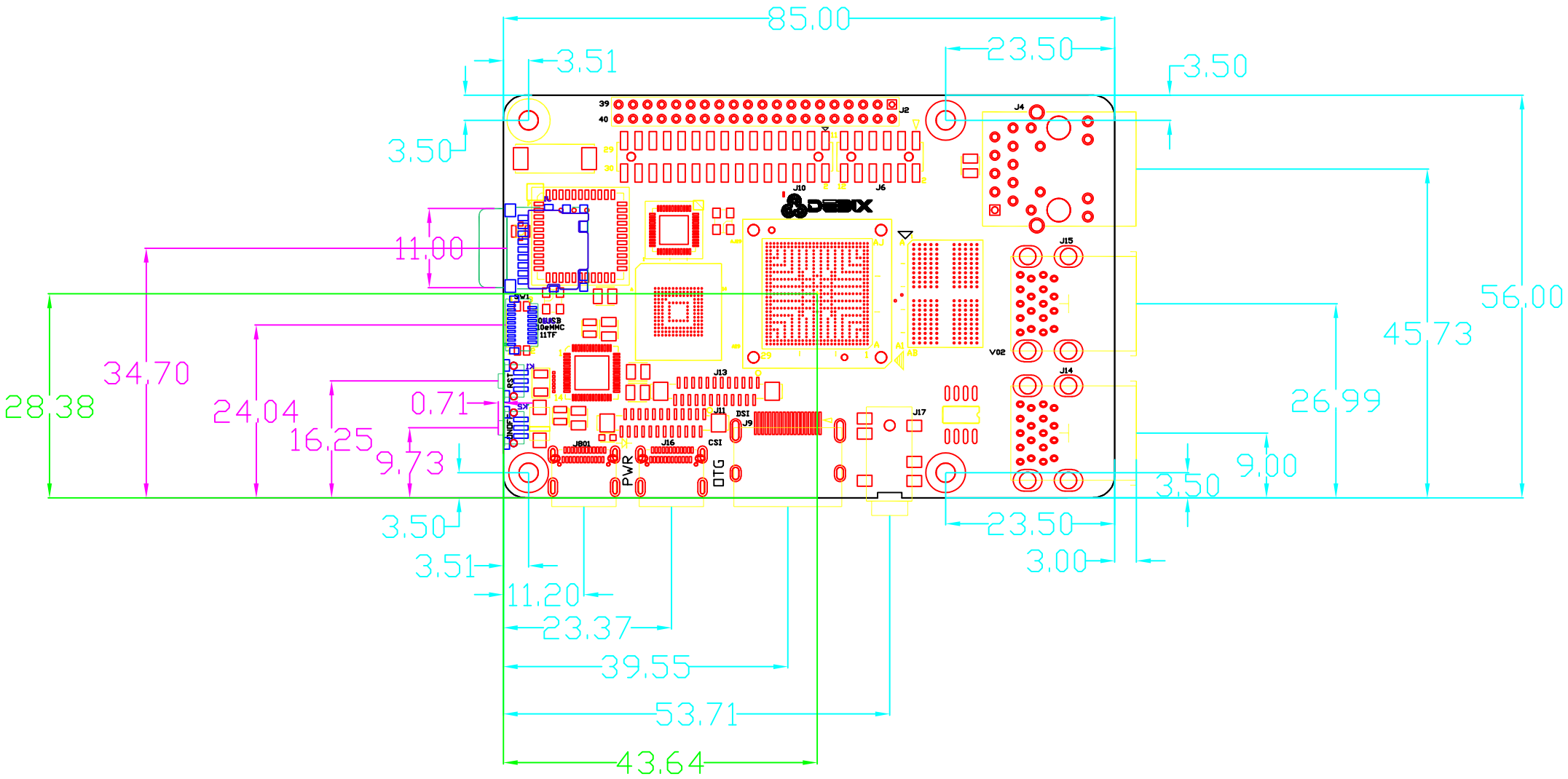
85.00
3.51
23.50
3.50
3.50
11.00
34.70
28.38
24.04
16.25
0.71
9.73
3.50
3.51
11.20
23.37
39.55
53.71
43.64
56.00
45.73
26.99
9.00
3.50
23.50
3.00
J2
J4
J10
J6
J15
J14
J13
J11
J9
J17
J16
J801
SW1
PWR
OTG
CSI
DSI
V02